Glasfaserausbau Nordhessen

Informationen zum Unternehmen und der angebotenen Produktpalette

Glasfaserausbau Nordhessen

Netcom Kassel im Überblick

Netcom Kassel im Überblick

Unternehmensentwicklung

1997 – Gründung durch die Kasseler Verkehers- und Versorgungs-GmbH (KVV)

1998 – 1. Januar 1998: Liberalisierung Telekommunikationsmarkt

2001 – 51,0% Anteilsverkauf an Arcor AG & Co. KG

2001 – 74,8% Anteilsverkauf an Arcor AG & Co. KG

2009 – 100% Arcor-Integration in die Vodafone D2 GmbH

2013 – 100% Rückkauf durch die KVV

2016 – Die EAM hält 50% der Anteile, die anderen 50% verbleiben bei der KVV

Netcom Kassel im Überblick

Geschäftsjahr 2015, 2016

	2015	2016	
Umsatzerlöse	13,1 Mio. EUR	15,6 Mio. EUR	+19%
Bilanzsumme	11,7 Mio. EUR	27,1 Mio. EUR	+132%
Kunden	48.274	54.800	+14%
Mitarbeiter	Ø 32	Ø 62	+94%

Netcom Kassel im Überblick

Kooperationen

Nutzung von Synergien

Um den Telekommunikationsmarkt effizient und kostengünstig zu bearbeiten, nutzt die Netcom Kassel Synergien und arbeitet erfolgreich mit bedeutenden Kooperationspartnern zusammen.

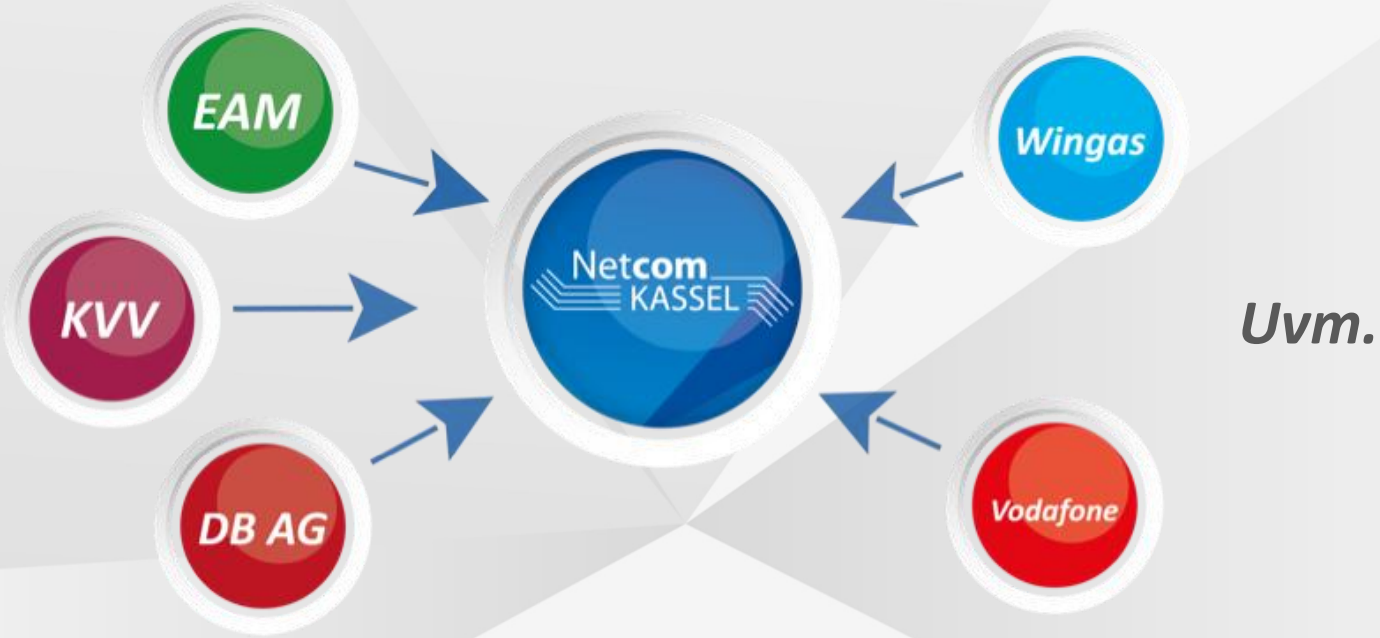

Uvm.

Netcom Kassel im Überblick

Konzern Einbindung

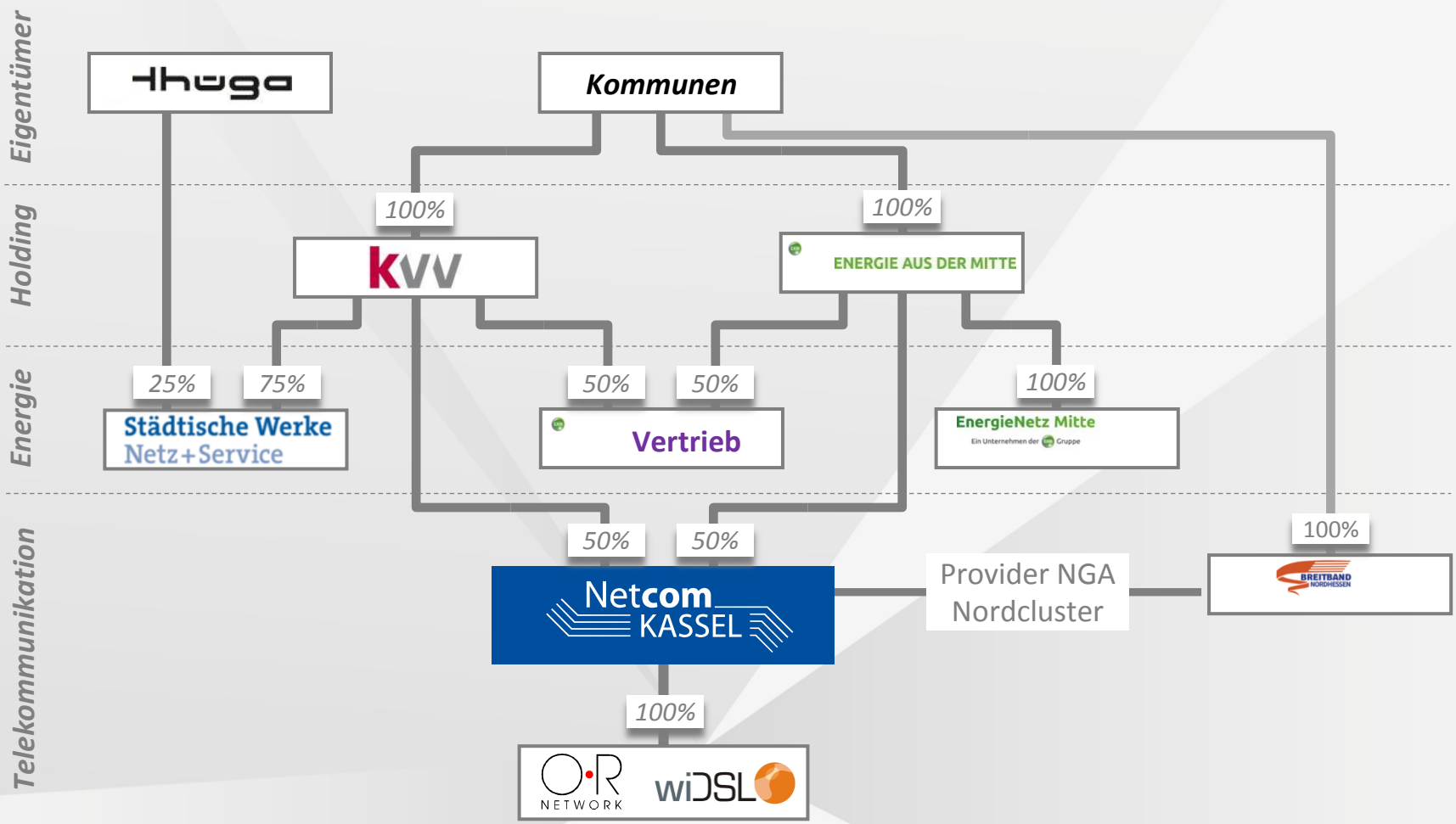

Netcom Kassel im Überblick

Netzausbau

Kompetenz durch langjährige Erfahrung

Zuverlässigkeit durch starke Gemeinschaft

..mit der zusätzlichen Erfahrung der EAM und dem KVV-Konzern im Rücken.

Up to date mit Modernstem Datentransfer und permanentem Netzausbau

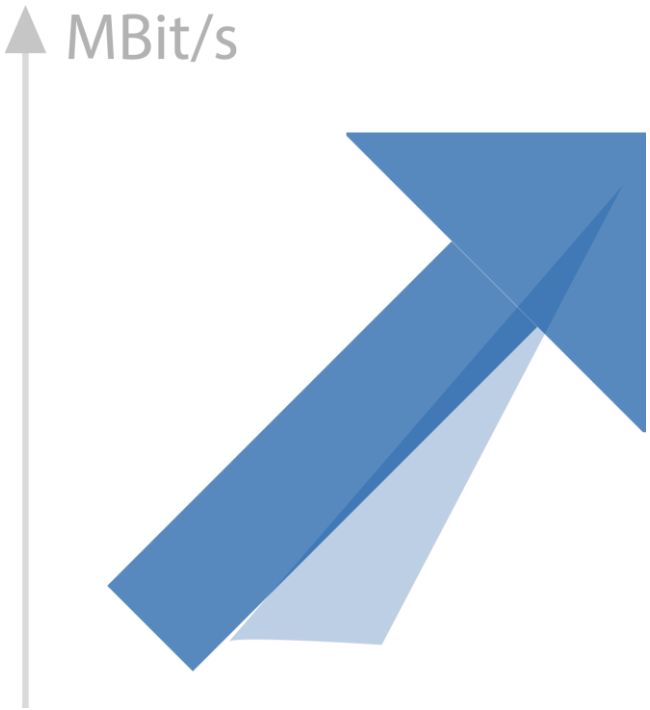

Netcom Kassel im Überblick

Wettbewerb: Hart umkämpfter Telekommunikationsmarkt

Netcom Kassel im Überblick

Vorteile

Datendrosselung?

Gibt es bei uns nicht. Unsere Tarife haben einfache und transparente Details.

Flexibilität

Ihr Vertrag kann an Ihre individuellen Bedürfnisse angepasst und flexibel gestaltet werden. Tarifoptionen ermöglichen z.B. Geschwindigkeits-Upgrades, Auslandstelefonie und mehr, die monatlich hinzu- oder abgebucht werden können.

Regional, vor Ort

Unser Vor Ort Service und Support lässt Sie von kurzen Wegen und schnellen Lösungen profitieren.

Top Leistungen

Wir sorgen für eine regionale Erschließung und setzen auf modernsten Datentransfer mit bester Hardware zu attraktiven Preisen.

Glasfaserausbau Nordhessen

Anschlussvarianten

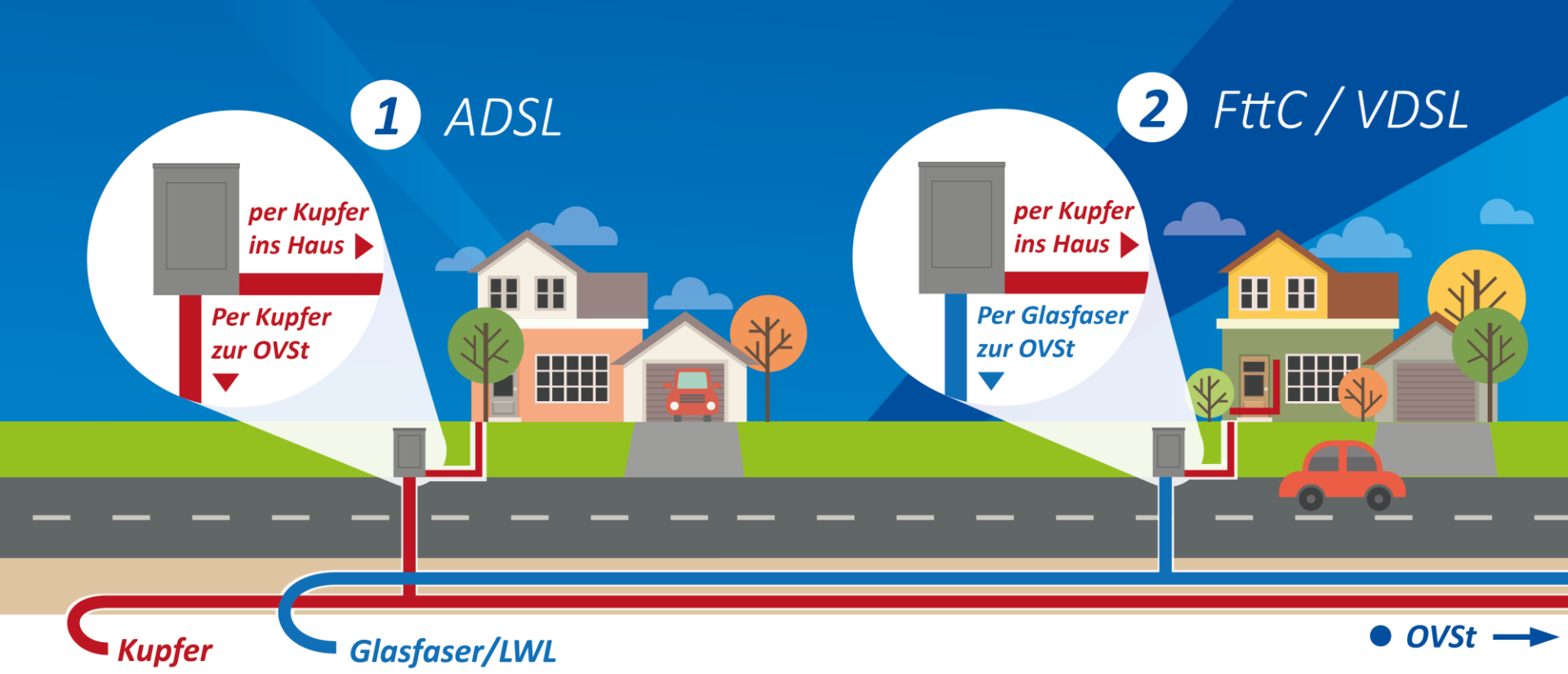

Anschlussvarianten

1 ADSL

Verbindung ausschließlich auf Kupferbasis.

*Der Verteilerkasten ist per **Kupferkabel** mit der Anschlusstelle verbunden.*

*Per **Kupferkabel** geht es auch weiter bis ins Haus.*

2 FttC / VDSL

Nutzung neuster Technologie für höhere Geschwindigkeiten.

*Der Verteilerkasten ist per **Glasfaserkabel** mit der Anschlusstelle verbunden.*

*Auch hier geht es per **Kupferkabel** weiter bis ins Haus.*

Geschwindigkeiten

1 DSL

Bis zu **16 MBit/s**

2 FTTC

Bis zu **50 MBit/s**

Anschlussvarianten

Access-Netze/ Kompetenzen

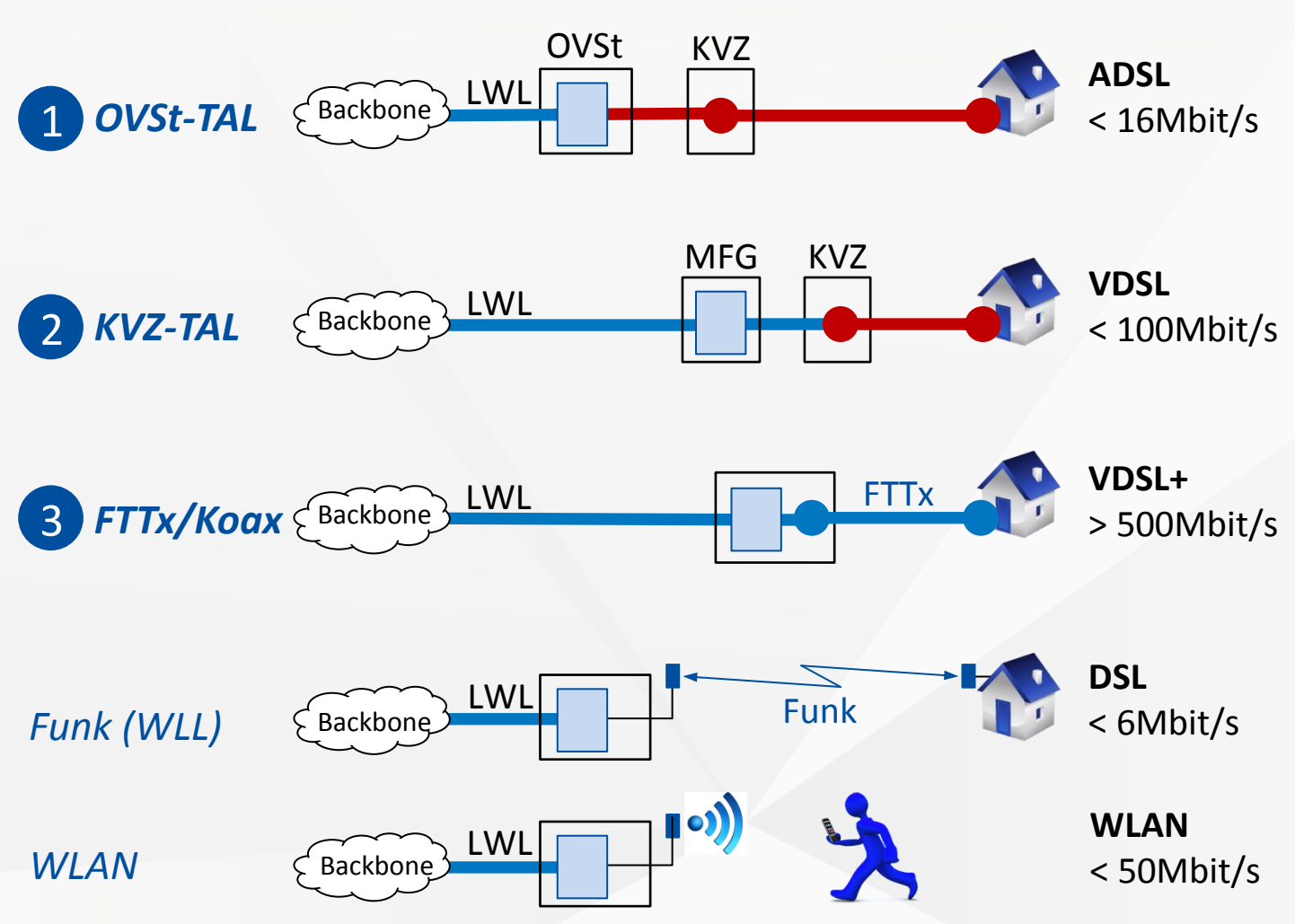

Hersteller

BOSCH
SIEMENS
ERICSSON
ALCATEL
Lucent Technologies
Alcatel·Lucent
HUAWEI
ZTE中兴
Ruckus WIRELESS

Anschlussvarianten

DSLAM

- Der Bau eines betriebsfertigen DSLAMS erfordert Komponenten unterschiedlicher Firmen
- Die Zuständigkeit für die einzelnen Komponenten ergibt sich aus den Aufträgen der BBN

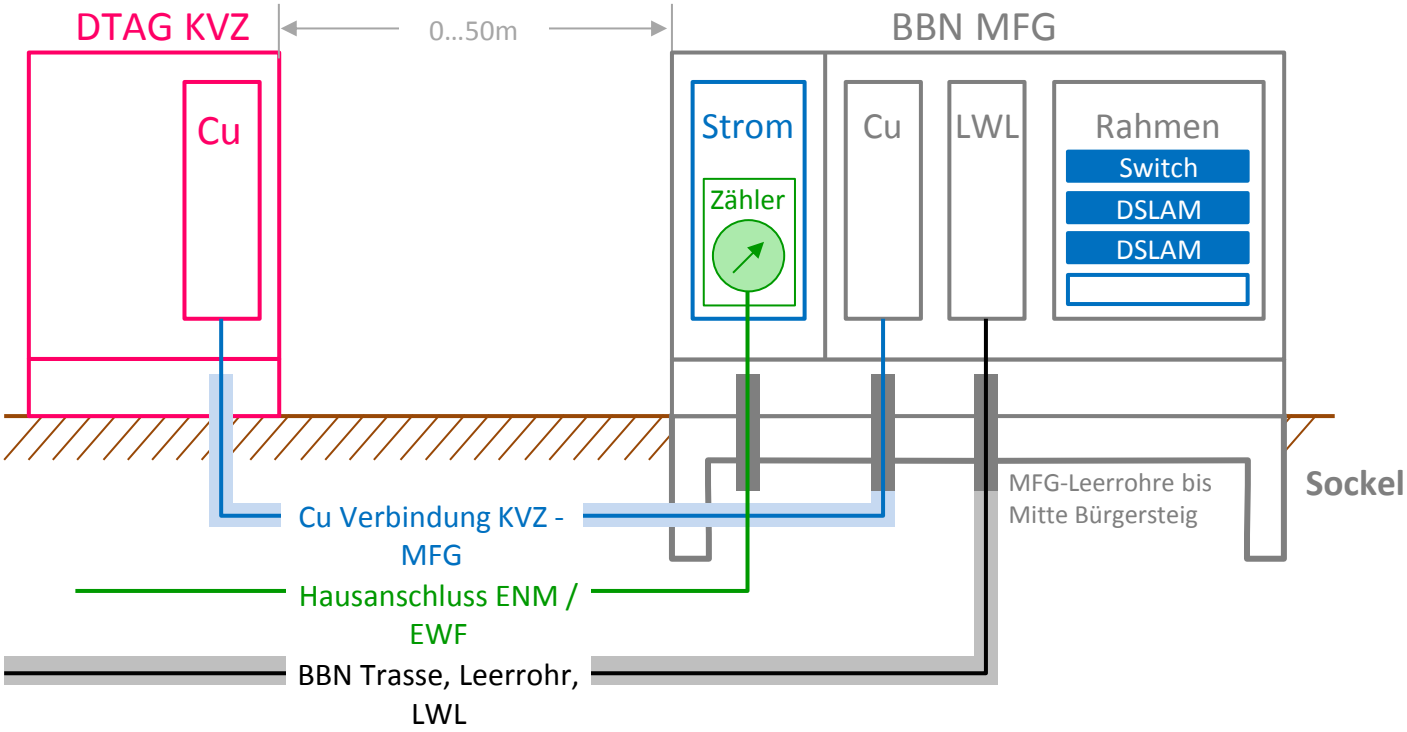

Legende:

NCK

BBN Trasse

BBN MFG

DTAG

VNB (ENM/EWF)

Glasfaserausbau Nordhessen

Unsere Produkte: Basistarife

Basistarife

NetComplete

NetComplete

Das Komplettpaket

- » Internet Flat ohne Volumenbegrenzung
- » Telefonanschluss mit einer Rufnummer
- » **Festnetz Flat**
- » 50 Freiminuten in alle dt. Mobilfunknetze (jede weiter 15 Ct./Min.)

Alle Tarife gibt es bei uns mit leistungsstarker Fritz!Box

Basistarife

Netcomspeed

NetcomSpeed

Für Wenigtelefonierer

- » Internet Flat ohne Volumenbegrenzung
- » Telefonanschluss mit einer Rufnummer
- » **2,5 Ct./Min.** ins dt. Festnetz,
  15 Ct./Min. in alle dt. Mobilfunknetze

Alle Tarife gibt es bei uns mit leistungsstarker Fritz!Box.

Glasfaserausbau Nordhessen

Unsere Produkte: Upgrades

Upgrades
NetcomPlus

NetcomPlus
Upgrades für Deinen Tarif

Mit unseren Upgrades kannst Du Deinen Basistarif ganz bequem Deinen Bedürfnissen anpassen.

Glasfaserausbau Nordhessen

Aktuelle Kampagne

Aktuelle Kampagne

Hol‘ Dir die Welt nach Hause.

Bsp. Kassel.
Eigene Motive für die Landkreise.

Vielen Dank für Ihre Aufmerksamkeit